Ճաղաշարի կոնստրուկցիան

Մ 1:25

Տեսքը կողքից

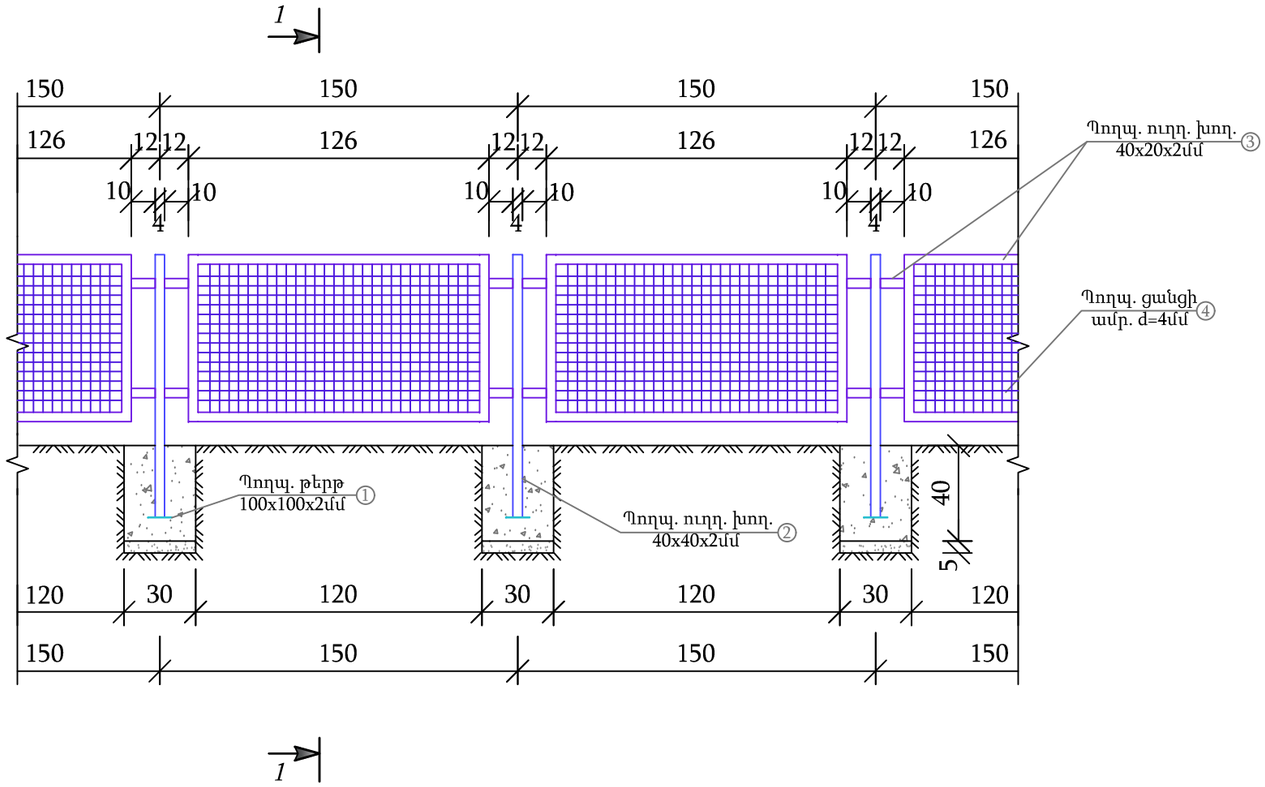

Կտրվածք 1 - 1

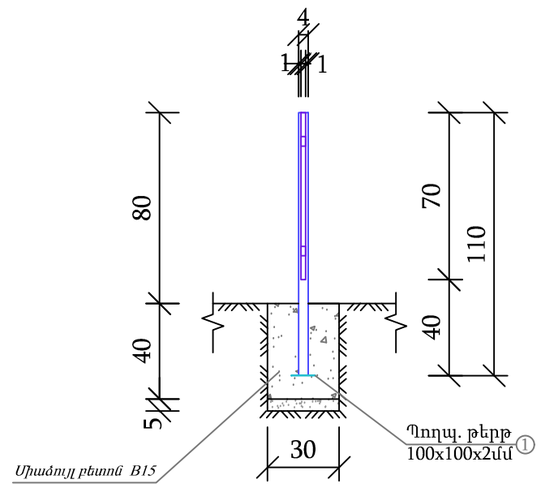

Ցանցի կոնստրուկցիան

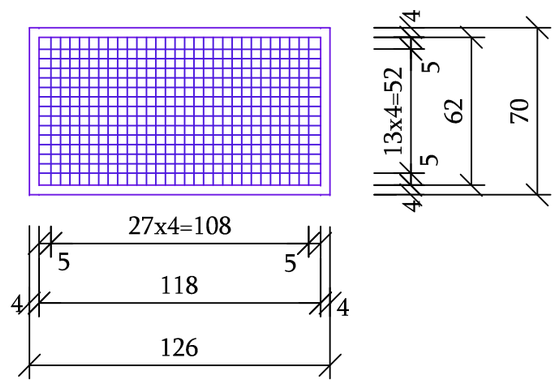

Մետաղի մասնագիր

Նյութերի անվանում	Դիրքերի NN	Տրամագիծը, չափը ՄՄ	Քանակը հատ (սեկցիա)	Երկարությունը 1 հատ մ	Երկարությունը Ընդհանուր մ	Քաշը 1 հատի (զմ.-ի) կգ	Քաշը Ընդհանուր կգ
Պողպ. թերթ	1	100x100x2	67	—	—	0.16	10.8
Պողպ. ուղղ. խող.	2	40x40x2	67	1.10	73.7	2.33	171.8
Պողպ. ուղղ. խող.	3	40x20x2	60	4.32	259.2	1.7	440.7
Պողպ. ցանցի ամրան	4	∅ 4 AI	60	33.9	2034.0	0.055	111.9

Բետոնե հիմք B15 դասի - 2.41 մ³
Խճային նախ. շերտ 50մմ - 0.3 մ³

ՏՆՕՐԵՆ	Ա. Առաքելյան			ԵՔ-ԱՇՁԲ-12/10-1
Նախագծող	Վ. Թոփլաղալցյան			*ք. Երևան, Աջափնյակ վարչական շրջան, Նազարբեկյան 16, 18, 21, 22 շենքերի բակային տարածքի բարեկարգում*
				Ճաղաշարի կոնստրուկցիան — փուլ: ԱՆ; թերթ: 3; թերթեր: 8
				Բարեկարգում — «Արման Առաքելյան Շին» ՍՊԸ 2012թ.